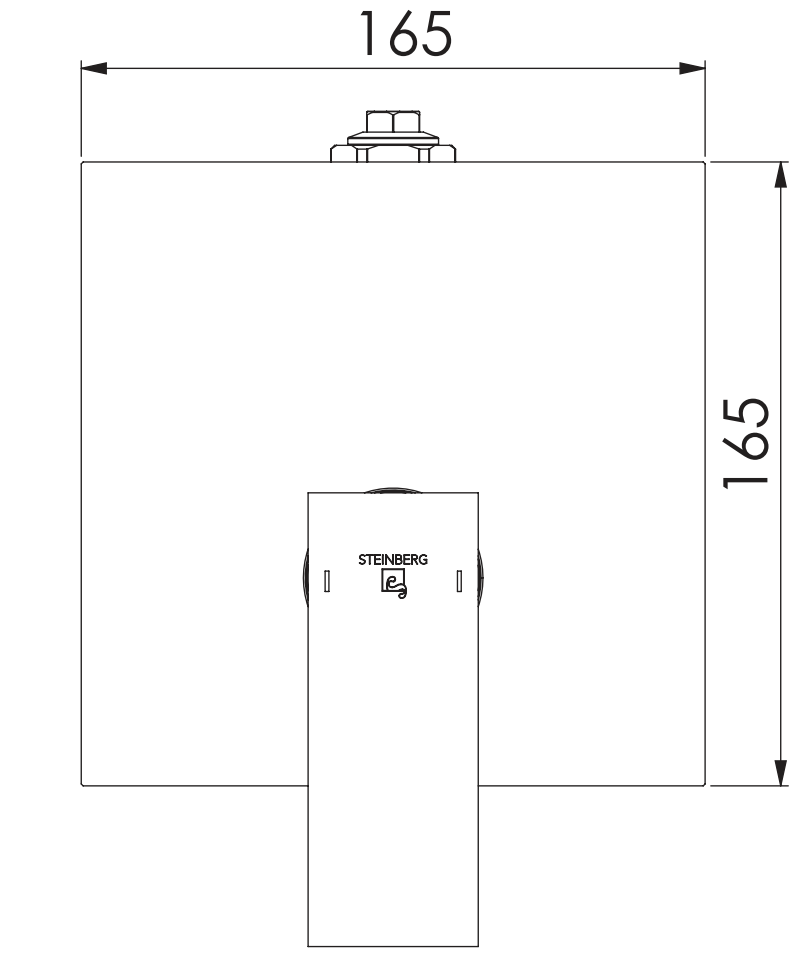

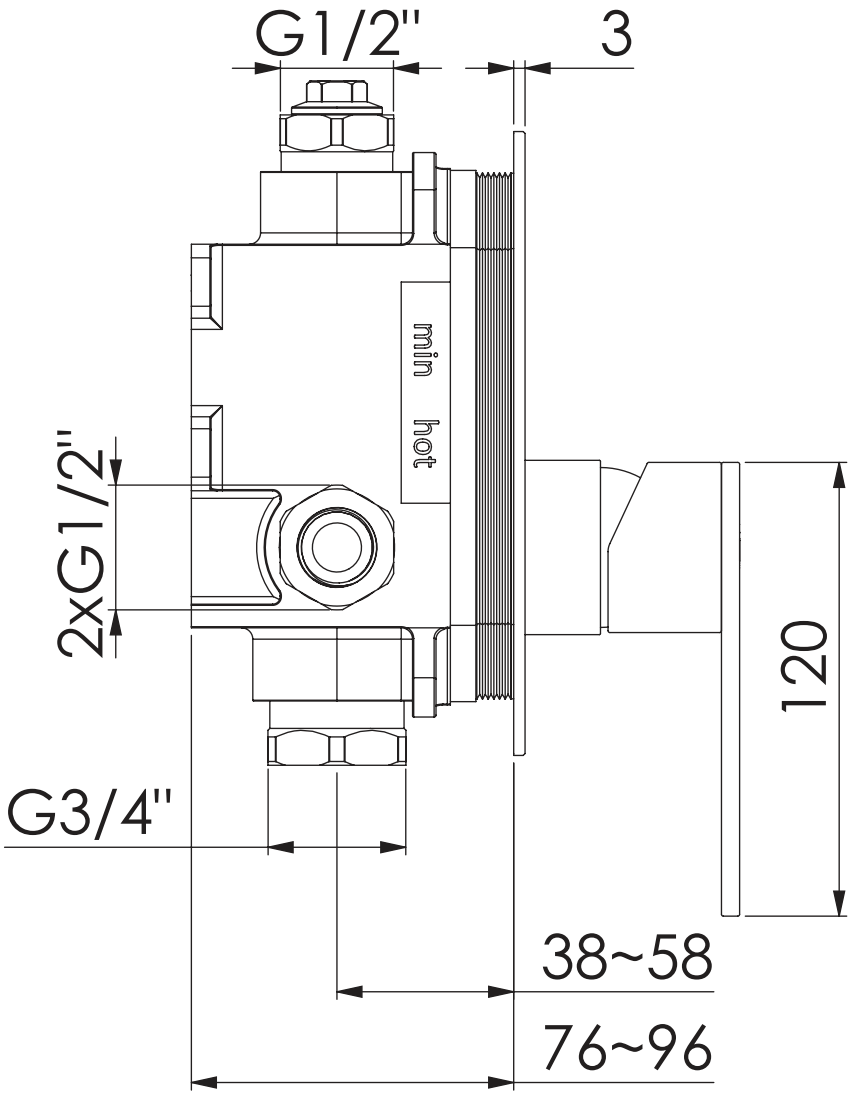

160 2243 3

STEINBERG