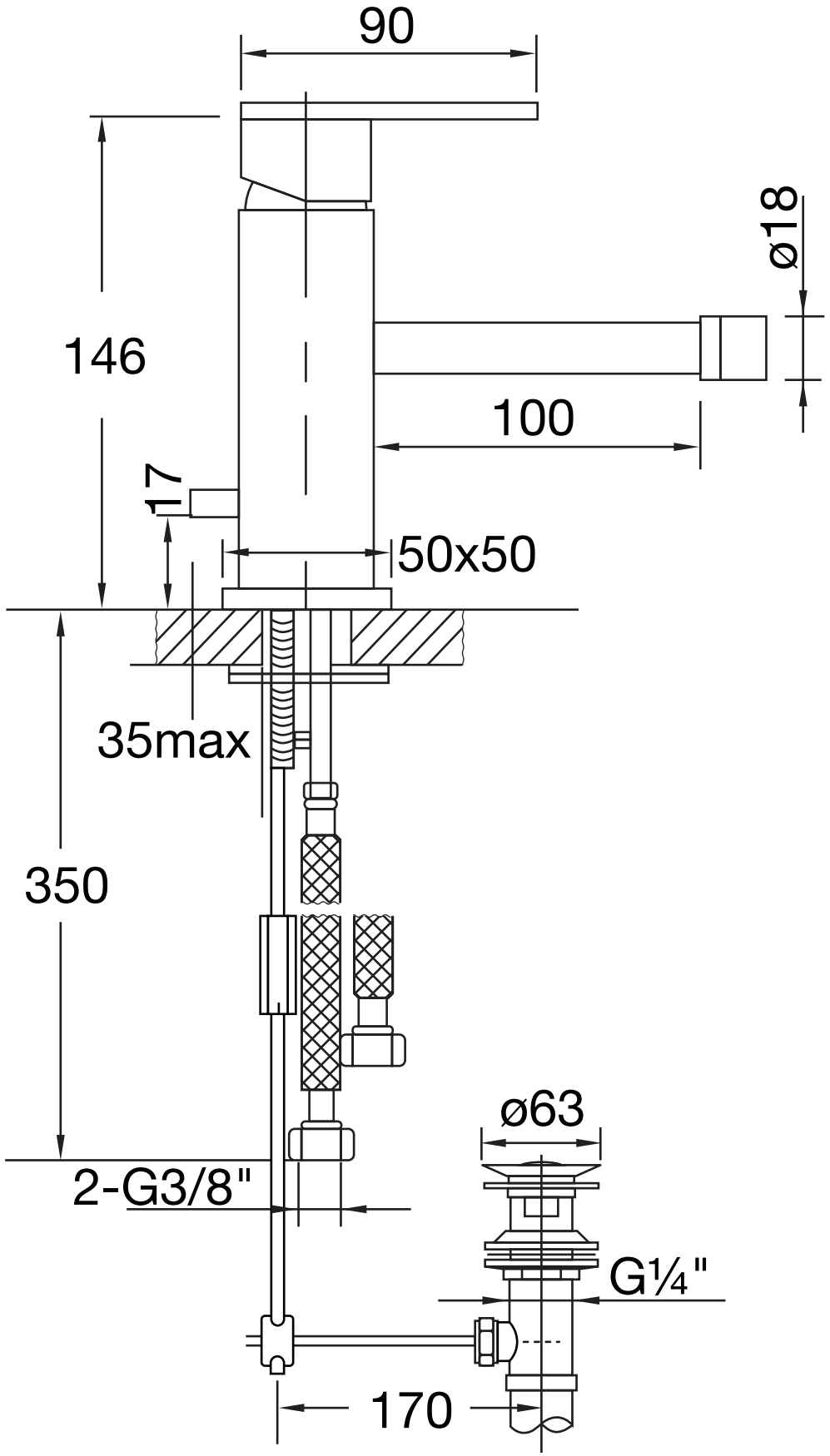

160 1300

STEINBERG