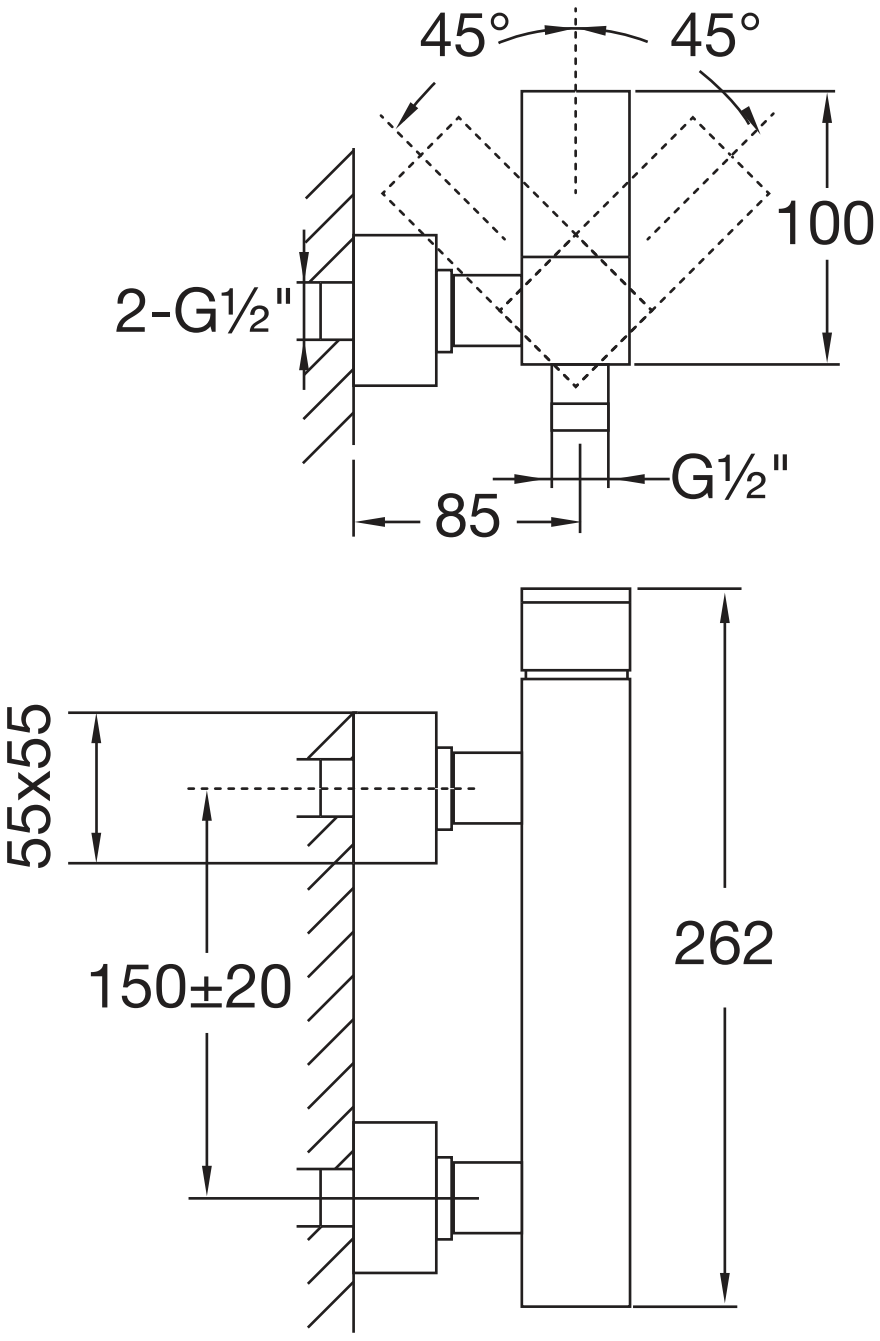

160 1210

STEINBERG