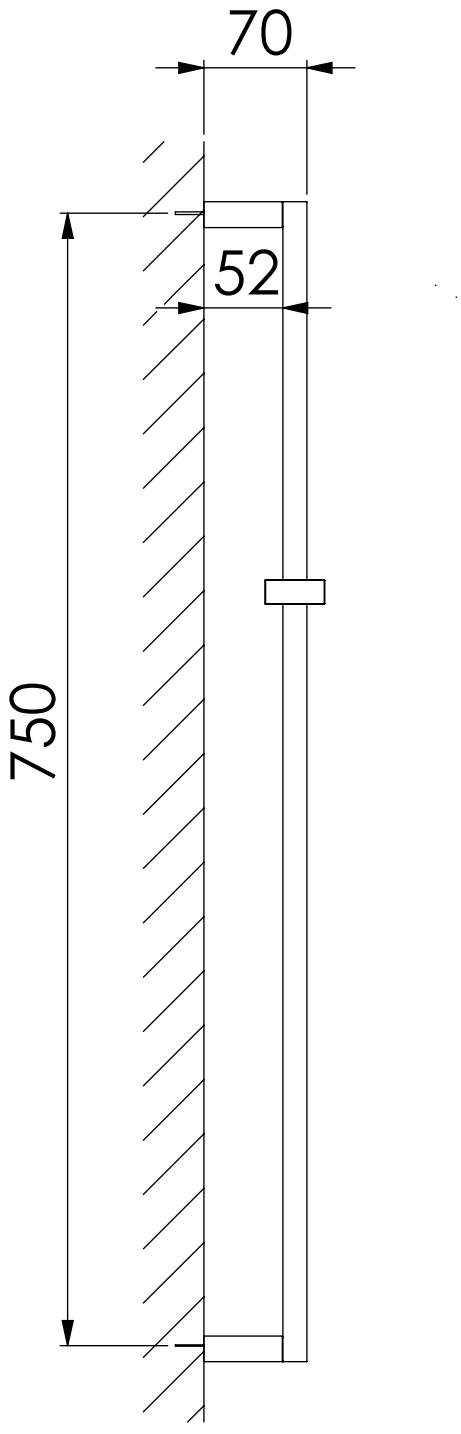

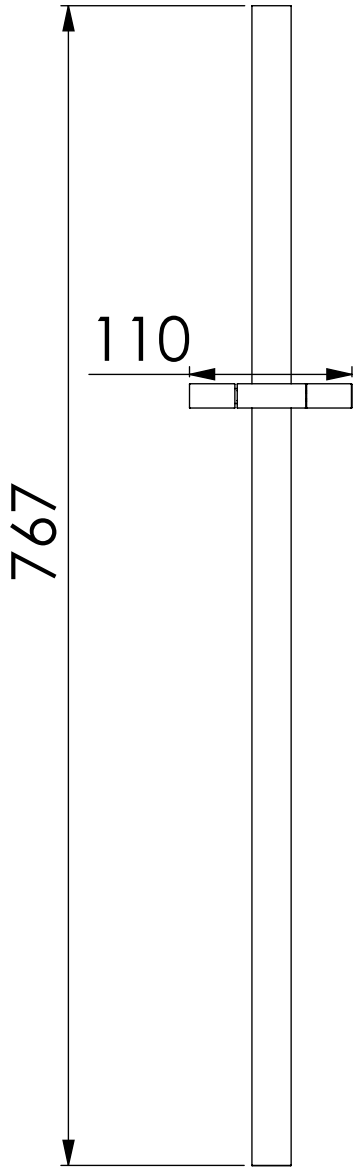

135 1623

STEINBERG